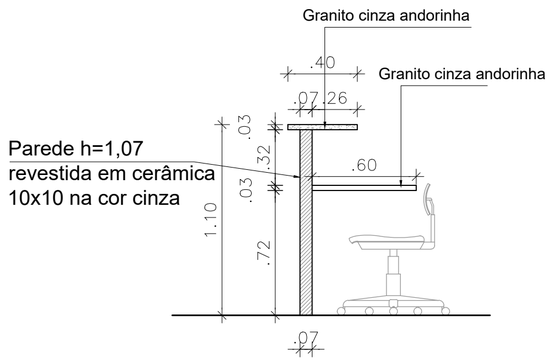

Esc.1:25 Elevação
Balcão - Recepção

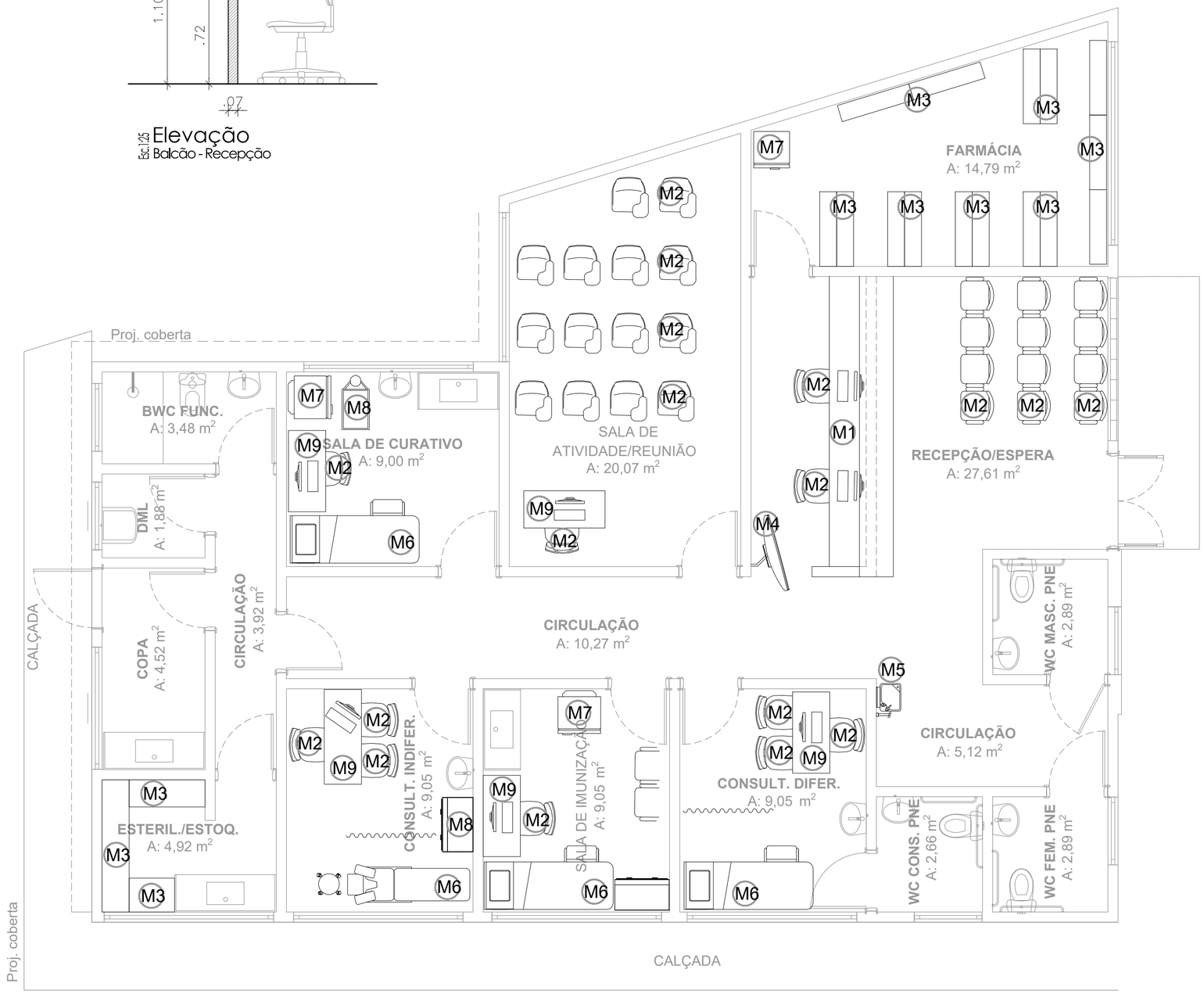

Esc.1:75 Planta baixa
Layout

QUADRO DE MOBILIÁRIO

M1	BALCÃO ATENDIMENTO
M2	CADEIRA
M3	PRATELEIRA/ESTANTE
M4	TELEVISÃO
M5	GELÁGUA/BEBEDOURO
M6	MACA
M7	REFRIGERADOR
M8	ARMÁRIO
M9	MESA

OBSERVAÇÃO:
TODAS AS BANCADAS SERÃO CHUMBADAS NA PAREDE OU FIXADAS COM MÃOS–FRANCESAS.

PREFEITURA MUNICIPAL DE SÃO LOURENÇO DA MATA
SECRETARIA DE INFRAESTRUTURA
Praça Dr. Araújo Sobrinho s/n São Lourenço da Mata
CNPJ: 11.251.832/0001-05 Site: www.slm.pe.gov.br

OBRA:
PROJETO PARA CONSTRUÇÃO DE UMA UNIDADE DE PONTO DE APOIO DO PSF PENEDO I

ENDEREÇO:
RUA HERCULANO BANDEIRA, PENEDO I, S/N, SÃO LOURENÇO DA MATA-PE

ÁREAS:
ÁREA DO LOTE GENÉRICO: 281,70 m²
ÁREA INTERNA ÚTIL: 141,17 m²
ÁREA COBERTA: 165,01 m²
ÁREA TOTAL CONSTRUÍDA: 160,01 m²

Prancha n°: 05/07
ARQUITETURA

Conteúdo: PLANTA BAIXA - LAYOUT

Escala: INDICADAS **Data:** AGOST/2021

Resp. Técnico: CINIRA MADELON
Nº Registro: CAU/PE A166142-6

Proprietário:

Projeto:

Construção:

Observação:
Conferir cotas no local da obra e em caso de dúvidas e ou diferenças de medidas, consultar arquiteta antes de executar projeto.