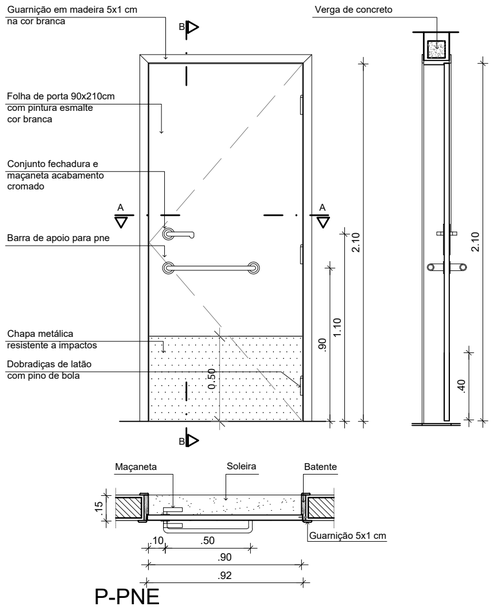

P-PNE

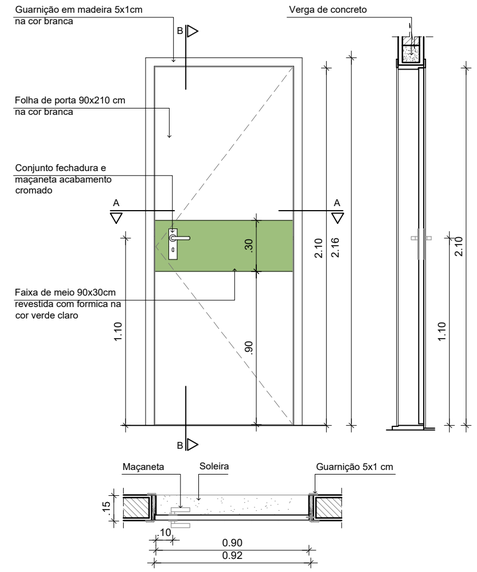

P-SALAS

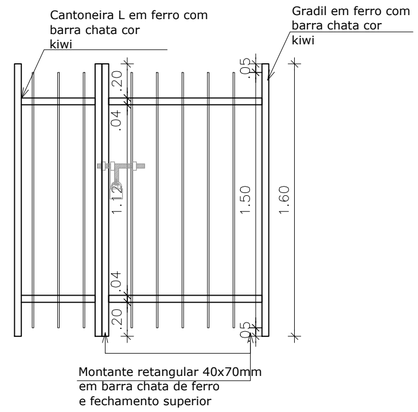

P-GRADE

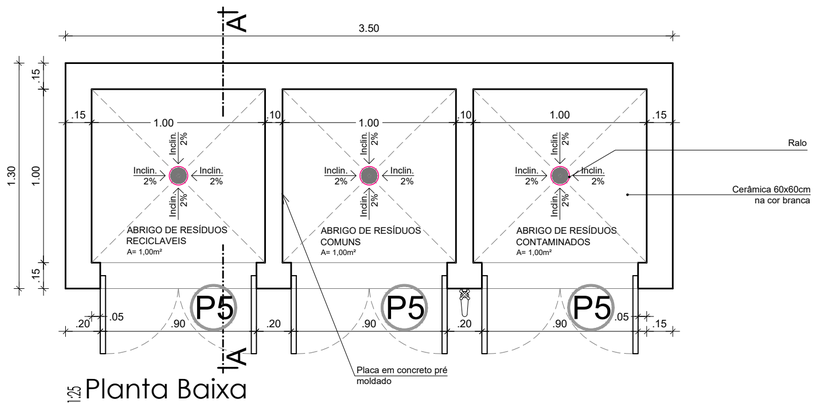

Esc.1:25 Planta Baixa
Abrigo de resíduos

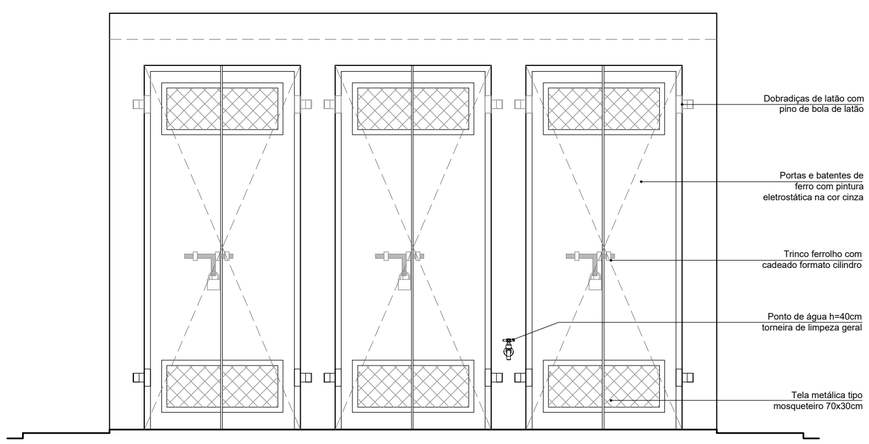

Esc.1:25 Fachada
Abrigo de resíduos

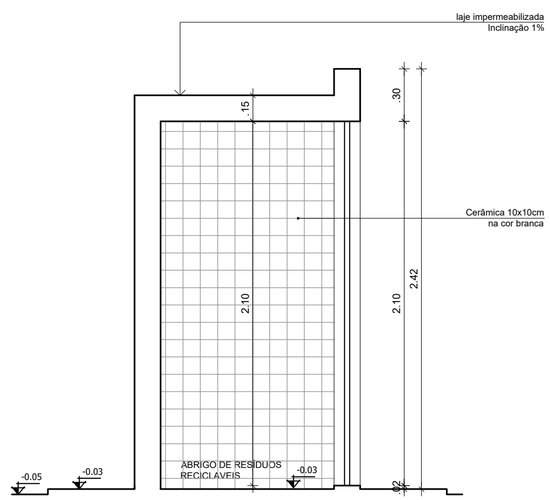

Esc.1:25 Corte AA
Abrigo de resíduos

PREFEITURA MUNICIPAL DE SÃO LOURENÇO DA MATA
SECRETARIA DE INFRAESTRUTURA
Praça Dr. Araújo Sobrinho s/n São Lourenço da Mata
CNPJ: 11.251.832/0001-05 Site: www.slm.pe.gov.br

OBRA:

PROJETO PARA CONSTRUÇÃO DE UMA UNIDADE DE PONTO DE APOIO DO PSF PENEDO I

ENDEREÇO:

RUA HERCULANO BANDEIRA, PENEDO I, S/N, SÃO LOURENÇO DA MATA-PE

ÁREAS:

ÁREA DO LOTE GENÉRICO:	281,70 m²
ÁREA INTERNA ÚTIL:	141,17 m²
ÁREA COBERTA:	165,01 m²
ÁREA TOTAL CONSTRUÍDA:	160,01 m²

Prancha n°: **07/07**
ARQUITETURA

Conteúdo: PLANTA BAIXA - DETALHES

Escala: INDICADAS **Data:** AGOST/2021

Resp. Técnico: CINIRA MADELON
Nº Registro: CAU/PE A166142-6

Proprietário:

Projeto:

Construção:

Observação:
Conferir cotas no local da obra e em caso de dúvidas e ou diferenças de medidas, consultar arquiteta antes de executar projeto.